Polska, 87-100 Toruń, ul. M. Skłodowskiej-Curie 65
tel.: +48 56 619 52 01, fax: +48 56 619 54 31
e-mail: marketing@tofama.eu • www.tofama.eu

TOFAMA SA

Zawór membranowy z napędem elektrycznym typ ZMG1 DN 40÷250

Electrically driven diaphragm valve type ZMG1 DN 40÷250

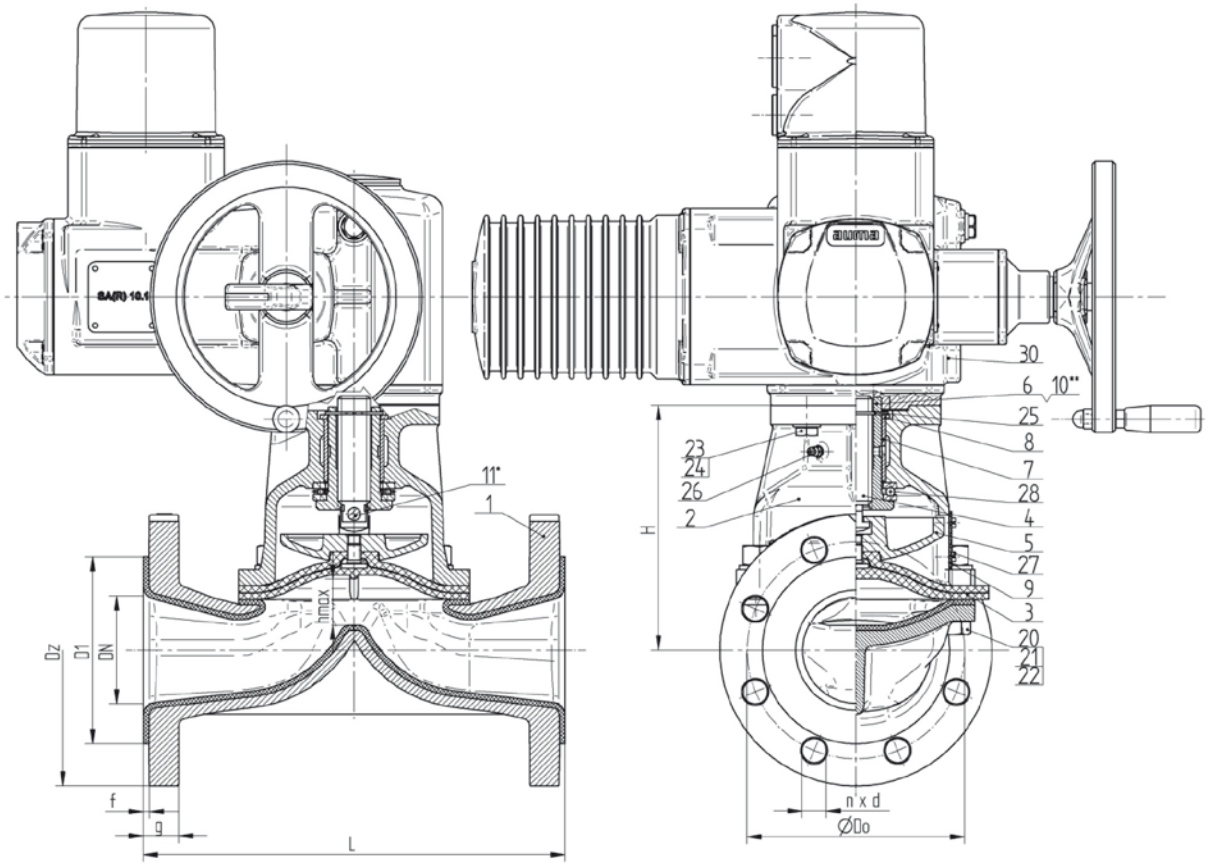

Wymiary przyłączeniowe *Connection dimensions*

DN	PN	Zabudowa *Mounting*		PN-EN 1092-2					Do zamknięcia *For closing*				Typowany napędem elektrycznym firmy *Selected according to the electric drive of the firm*			UWAGI *Remarks*
		L	H	D_z	D_o	n x d	g	D_1 x f	ilość obr. *Number of revolutions*	skok wrzeciona *Spindle travel*	h_{max}	min. moment zamk. [Nm] *Minimum closing torque*	Modact	REGADA	AUMA	
40	10	200	138	150	110	4 x 14	22	88 x 3	6	4	24	30	52030.7223N	SO 2P 067.0-xDBUM/02	SA 07.5 F10 C SAR 07.5 F10 C	
50		230	138	165	125	4 x 19	24	102 x 3	6		24	40				
65		290	150	185	145	8 x 19	24	122 x 4	8		32	44				
80		310	181	200	160	8 x 19	26	138 x 4	8	5	40	50	52030.7293N	MO 3P 094.0-1CBUD/02	SA 10.1 F10 C SAR 10.1 F10 C	
100		350	199	220	180	8 x 19	26	158 x 4	10		50	60				
125	6	400	232	250	210	8 x 19	28	188 x 4	16,5		82,5	80				
150		480	258	285	240	8 x 23	28	212 x 4	14,2	6	85,2	92	52031.7293N	MO 3.4P106.0-1EBUC/02	SA 14.1 F14 C SAR 14.1 F14 C	
200	4	600	315	340	295	8 x 23	31	268 x 5	18		108	110				
250		730	347	395	350	12 x 23	33	320 x 5	23		138	120	52032.7223N	MO 3.4P106.1-1GBUC/02	SA 14.5 F14C SAR 14.5 F14C	

* Kołnierze żeliwne z 8 otworami mogą być wykonane po uzgodnieniu pomiędzy zamawiającym, a producentem.

Szczegółowe wymiary gabarytowe zaworu membranowego ZMG1 po wytypowaniu napędu elektrycznego.

Producent zastrzega sobie prawo do zmian konstrukcyjnych.

** Cast iron flanges with 8 holes can be made after agreement between customer and manufacturer.*

Detailed overall dimensions of ZMG1 diaphragm valve when an electric drive is marked out.

Manufacturer reserves the right to make design changes.

Polska, 87-100 Toruń, ul. M. Skłodowskiej-Curie 65
tel.: +48 56 619 52 01, fax: +48 56 619 54 31
e-mail: marketing@tofama.eu • www.tofama.eu

TOFAMA SA

Parametry pracy i budowy zaworów membranowych ZMG1 DN 40÷250

Parameters of operation and design of ZMG1 DN 40÷250 diaphragm valves

Temperatura pracy: TS1: -5° ÷ 65°C
TS2: -5° ÷ 90°C

Ciśnienie pracy: PN 10 bar – ZMG1 40÷100
PN 6 bar – ZMG1 125÷150
PN 4 bar – ZMG1 200÷250

Wymiary kołnierzy i ich owiercenie w standardzie wg PN-EN 1092-2 (DIN-2543, ISO 5752) i dla: PN16 – ZMG1 40÷150; PN10 - ZMG1 200÷250

Owiercenie kołnierzy w zaworach wg innych norm, po dokładnym uzgodnieniu z producentem zaworów.

Długość zabudowy: PN-EN 558 FTF 1 (DIN 3202 F1)

Sterowanie elektryczne realizowane jest przy pomocy siłowników wieloobrotowych w systemie pracy zamknij lub otwórz lub regulacyjnym.

Informacje niezbędne, które powinien określić na piśmie zamawiający w celu prawidłowego dobrania napędu elektrycznego:

1. Warunki pracy: zakres temperatur otoczenia, stopień wilgotności, agresywność chemiczna otoczenia
2. Wymagania odporności chemicznej i koloru dla obudowy napędu.
3. Stopień krycia napędów.
4. Środowisko pracy napędu (np.: przestrzeń zagrożona wybuchem gazów itp.)
5. Rodzaj i wartość prądu zasilającego napęd: zmiennym trójfazowym, zmiennym jednofazowym prądem stałym.
6. Czas przesterowania kurka.
7. Dodatkowe sterowanie napędem: mechaniczne (kółko), bez sterowania lokalnego lub ze sterowaniem lokalnym.
8. Wyposażenie napędu elektrycznego:
   a. wyłączniki położeniowe
   b. nadajniki położenia: potencjometryczne (100Ω, 2000Ω, inne) i pojemnościowe (4÷20 mA)
   c. elektroniczny regulator położenia (4÷20 mA).

Zamawiający określa producenta napędu elektrycznego, jego wyposarzenie.

Szczegółowych informacji dotyczące doboru typu siłownika, schematów połączeń udziela nasz Dział Sprzedaży.

Operating temperature: TS1: -5° ÷ 65°C
TS2: -5° ÷ 90°C

Operating pressure: PN 10 bars – ZMG1 40÷100
PN 6 bars – ZMG1 125÷150
PN 4 bars – ZMG1 200÷250

Flange dimensions and drilling arrangement according to the standard PN-EN 1092-2 (DIN-2543, ISO 5752) and for: PN16 – ZMG1 40÷150; PN10 – ZMG1 200÷250.

Flange drilling arrangement of valves according to other standards, after detailed agreement with valve manufacturer.

Mounting length: PN-EN 558 FTF 1 (DIN 3202 F1)

Electric control is executed with multi-revolution servo-motors in close or open, or regulation working system.

Necessary information, which should be specified in writing by the customer in order to match properly the electric drive:

1. *Work conditions: ambient temperature range, humidity, ambient chemical aggressiveness.*
2. *Requirements related to chemical resistivity and drive housing color.*
3. *Degree of coverage of the drives.*
4. *Drive operating environment (for example the area which is endangered by gas explosion, etc.).*
5. *Type and intensity of power supply current of the drive: three-phase alternating current, one-phase alternating current, direct current.*
6. *Cock re-steering time.*
7. *Additional drive control: mechanical (wheel), without or with local control.*
8. *Electric drive equipment:*
   a. position switches
   b. position transmitters: potentiometric (100Ω, 2000Ω, others) and capacitive (4÷20 mA).
   c. electronic position controller (4÷20 mA).

The customer states the manufacturer of the electric drive and its equipment.

Our Sales Department provides detailed information related to the selection of servo-motor type and schematic diagrams.