Polska, 87-100 Toruń, ul. M.Skłodowskiej-Curie 65
tel.: +48 56 619 52 01, fax: +48 56 619 54 31,
e-mail: marketing@tofama.eu
www.tofama.eu

TOFAMA SA

POMPY WIROWE PIONOWE KSL, KSL-S, KSL-SL, KOP, KOP-L, KGM, KGM-L

SWW 0871-111
PKWiU 29.12.24 - 53.10

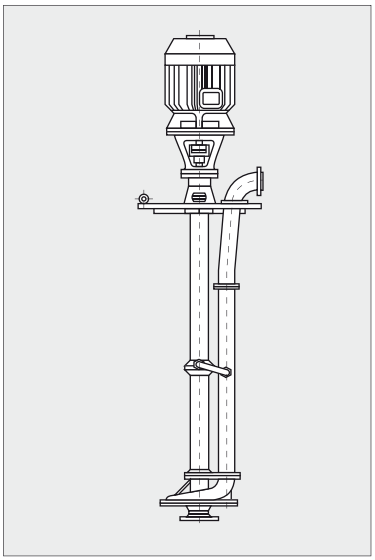

ZASTOSOWANIE

Do pompowania cieczy chemicznie agresywnych, nie zawierających zanieczyszczeń stałych.

OPIS TECHNICZNY

Pompy pionowe jednostopniowe z wirnikami półotwartymi KSL, KSL-S, KSL-SL, KOP (wyk. KO), KOP-L (wyk.KO) i zamkniętymi KOP , KOP-L (wyk. ZL), KGM, KGM-L. Zespół wirujący w górnej części osadzony jest w łożyskach tocznych, natomiast w dolnej części podparty ślizgowo.

Pompy w najdłuższych wykonaniach posiadają dodatkowe łożyska ślizgowe w środkowej części wału.

DANE TECHNICZNE

Parametry i wymiary zgodne z załączonymi wykresami zbiorczymi i tabelami.

Zbiorczy wykres pracy pomp
Comprehensive pump operation diagram.

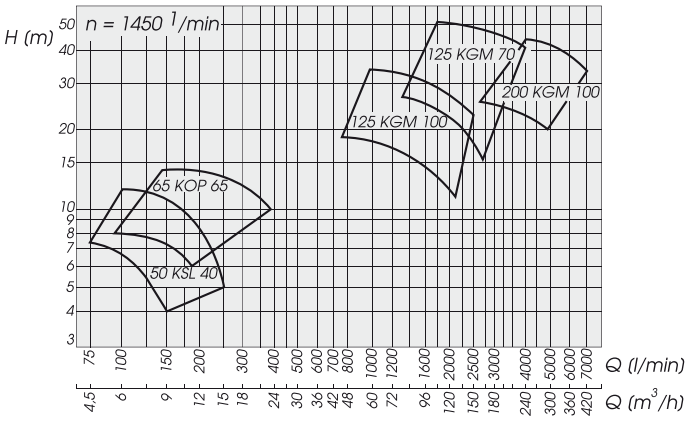

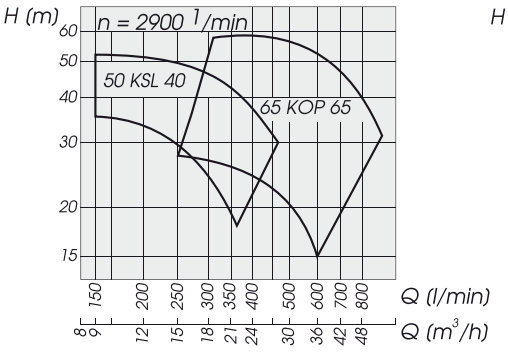

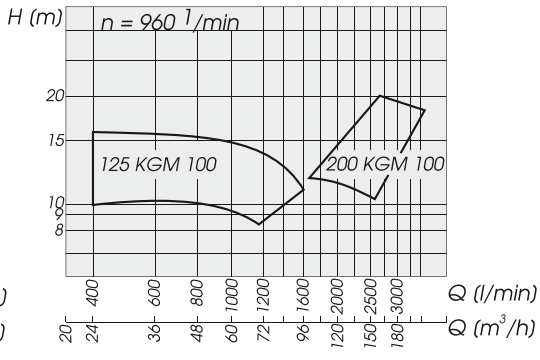

Polska, 87-100 Toruń, ul. M.Skłodowskiej-Curie 65
tel.: +48 56 619 52 01, fax: +48 56 619 54 31,
e-mail: marketing@tofama.eu
www.tofama.eu

TOFAMA SA

POMPY WIROWE PIONOWE KSL, KSL-S, KSL-SL, KOP, KOP-L, KGM, KGM-L

Tabela 1. Parametry pracy pomp
Table 1. Pump operational parameters

Typ pompy *Pump type*	Wyk. mater. *Material*	n (1/min) *rpm*	Ø wirnika (mm) *Impeller dia. (mm)*	H / P (m) (kW)	Q (l/min)																			
					400	600	800	1000	1200	1400	1600	1800	2000	2250	2500	2750	3000	3250	3500	4000	4500	5000		
					Q (m^3/h)																			
					24	36	48	60	72	84	96	108	120	135	150	165	180	195	210	240	270	300		
125 KGM 70, 125 KGM 70-L	ZL	1450	395	H									51,0	50,5	49,5	47,5	45,5	42,5						
				P									37,5	38,5	40,0	41,0	42,5	43,5						
			375	H								47,0	46,5	45,5	44,0	42,5	40,0	36,5						
				P								29,0	30,0	31,2	32,5	34,0	35,0	36,0						
			365	H								43,0	42,0	41,0	39,0	36,5	33,5							
				P								23,8	25,0	26,0	27,0	28,1	29,2							
			340	H							39,0	38,0	37,0	35,5	33,5	30,5	27,0							
				P							21,0	21,5	22,5	23,5	24,5	25,2	26,0							
			320	H							35,0	34,5	33,0	31,0	28,5	25,0								
				P							17,0	17,5	18,0	18,5	19,0	20,0								
			300	H						31,0	30,3	29,0	27,8	25,5	22,4	19,0								
				P						14,6	15,0	15,3	15,8	16,1	16,5	17,0								
			280	H						26,0	25,4	24,5	23,0	20,5	17,8									
				P						12,8	13,2	13,5	13,8	14,0	14,3									
125 KGM 100, 125 KGM 100-L	ZL; KO	960	310	H	15,0	15,0	14,8	14,3	13,3	12,0	10,3													
				P	2,7	3,1	3,5	3,8	4,1	4,4	4,8													
			295	H	13,2	13,1	12,8	12,3	11,6	10,5	8,8													
				P	2,4	2,7	3,0	3,2	3,5	3,8	4,0													
			275	H	11,5	11,4	11,2	10,8	10,2	9,2														
				P	2,0	2,2	2,4	2,6	2,8	3,1														
			255	H	9,6	9,5	9,3	8,9	8,2															
				P	1,6	1,8	2,0	2,1	2,3															
200 KGM 100, 200 KGM 100-L	ZL; KO	960	375	H											19,9	19,5	19,1	18,7	18,0					
				P											12,9	13,3	14,0	14,4	15,0					
			350	H										17,0	16,5	16,0	15,6	15,0						
				P										10,0	10,4	10,9	11,3	11,8						
			325	H									13,7	13,2	12,7	12,2								
				P									7,9	8,3	8,7	9,1								
			300	H								10,8	10,7	10,2	9,8	9,2								
				P								5,7	6,1	6,4	6,7	7,0								

Q -wydajność; H-wysokość podnoszenia; P-moc na wale. Podane Q; H; P dotyczą pompowania wody o temp. 20°C.
Odbiór pompy wg PN-EN ISO 9906 (Q±9%; H±7%; P+9%).
Q-delivery; H-head; P-shaft power. Q, H, P given in the table are for pumping water at the temperature of. 20°C.
Pump acceptance according to PN-EN ISO 9906 (Q±9%; H±7%; P+9%).

TOFAMA SA

Polska, 87-100 Toruń, ul. M.Skłodowskiej-Curie 65
tel.: +48 56 619 52 01, fax: +48 56 619 54 31,
e-mail: marketing@tofama.eu
www.tofama.eu

c.d. Tabeli 1. Parametry pracy pomp
Table1. Pump operational parameters. Continued.

Typ pompy *Pump type*	Wyk.mater. *Material*	n (1/min) *rpm*	∅ wirnika *Impeller dia.* (mm)	H / P (m) (kW)	Q (l/min) / Q (m^3/h)																				
					800	900	1000	1200	1400	1600	1800	2000	2250	2500	2750	3000	3250	3500	4000	4500	5000	5500	6000	6500	7000
					48	54	60	72	84	96	108	120	135	150	165	180	195	210	240	270	300	330	360	390	420
125 KGM 100, 125 KGM 100-L	ZL; KO	1450	310	H			33,5	33,0	32,0	30,5	29,0	27,5	25,5												
				P			11,8	12,8	13,9	14,7	15,7	16,8	17,8												
			295	H		29,5	29,2	28,5	28,0	27,0	25,5	24,0	22,0												
				P		9,0	9,4	10,0	10,6	11,3	12,2	13,0	14,0												
			275	H		25,8	25,5	25,0	24,0	23,0	21,5	20,0	18,5												
				P		7,0	7,3	8,0	8,5	9,0	9,6	10,0	10,8												
			255	H	22,0	21,8	21,5	21,0	19,8	18,5	17,5	16,0													
				P	5,5	5,7	6,0	6,4	6,8	7,1	7,6	8,0													
			235	H	18,5	18,0	17,8	17,0	16,0	14,5	13,2	12,0													
				P	4,7	4,8	5,0	5,2	5,5	6,0	6,2	6,5													
125 KGM 70, 125 KGM 70-L	KO	1450	400	H							55,0	54,5	54,0	53,0	52,0	50,5	49,0	48,0	44,0						
				P							39,1	40,0	41,1	42,2	43,4	44,5	45,6	46,7	49,0						
			375	H							46,5	46,0	45,0	44,0	43,0	41,5	39,0	36,0	28,0						
				P							32,2	33,0	33,9	34,8	35,8	36,7	37,6	38,5	40,4						
			350	H						41,0	40,5	40,0	39,0	38,0	36,0	34,0	31,0	27,0							
				P						25,6	26,2	26,8	27,5	28,3	29,1	29,8	30,6	31,3							
			325	H						35,5	35,0	34,5	33,5	32,0	30,0	28,0	25,0								
				P						20,5	21,0	21,4	22,0	22,6	23,3	23,9	24,4								
			300	H					27,0	26,5	26,0	25,0	24,0	22,5	20,0	17,0									
				P					11,0	11,6	12,2	13,0	13,5	14,0	15,0	15,5									
			275	H					22,8	22,0	21,5	20,5	19,0	16,5											
				P					8,2	8,6	9,0	9,5	10,0	10,6											
			250	H				16,0	15,5	15,0	14,5	13,5	11,5												
				P				6,2	6,5	7,0	7,5	7,8	8,0												
200 KGM 100, 200 KGM 100-L	ZL; KO	1450	375	H	w ramce ujęto dopuszczalny zakres parametrów pompy dla cieczy o ϱ_{max} =1830 kg/m^3														45,0	44,0	42,5	40,5	38,5	36,5	34,5
				P	*allowable range is marked here pumps parameters for liqudss with* ϱ_{max} = 1830 kg/m^3														48,5	51,0	53,0	55,5	58,0	60,0	62,5
			350	H														37,0	36,0	34,0	32,5	30,5	28,5		
				P														35,0	37,5	39,5	41,5	43,5	45,5		
			325	H													32,5	32,0	31,0	29,5	27,5	25,5			
				P													29,5	30,5	32,5	34,5	36,5	38,5			
			300	H										26,2	25,2	24,8	24,5	24,0	22,5	21,0					
				P										20,0	21,0	21,5	22,5	23,0	25,0	26,5					

Typ pompy *Pump type*	Wyk.mater. *Material*	n (1/min) *rpm*	∅ wirnika *Impeller dia.* (mm)	H / P (m) (kW)	Q (l/min) / Q (m^3/h)																				
					75	100	125	150	175	200	250	300	350	400	450	500	600	700	800						
					4,5	6	7,5	9	10,5	12	15	18	21	24	27	30	36	42	48						
50KSL40, 50KSL40-S, 50KSL40-SL	ZL; KO	1450	200	H		12,0	11,5	10,7	9,8	8,6	5,2														
				P		1,1	1,15	1,18	1,21	1,25	1,28														
			180	H	9,6	9,2	8,4	7,2	5,8	4,2															
				P	0,48	0,49	0,51	0,53	0,55	0,575															
			160	H	7,4	6,6	5,4	4,0																	
				P	0,34	0,35	0,36	0,39																	
		2900	200	H				52,0	51,0	50,0	48,0	45,0	43,0	39,0	33,0										
				P				5,2	5,3	5,5	5,8	6,0	6,5	6,8	7,2										
			180	H				46,0	45,0	44,0	42,0	39,0	34,0	28,0											
				P				4,2	4,5	4,7	5,0	5,2	5,6	5,8											
			160	H				36,0	35,0	33,0	30,0	26,0	19,0												
				P				3,2	3,3	3,4	3,6	4,0	4,2												
			140*	H				23,0	22,0	20,0	16,0	10,0	* średnica niezalecana/*not recomended dia*												
				P				2,2	2,3	2,4	2,5	2,7													
65 KOP 65 65 KOP 65-L	ZL; KO	1450	210	H				14,2	14,0	13,8	13,2	12,4	11,0												
				P				1,1	1,15	1,2	1,3	1,4	1,45												
			190	H			12,4	12,0	11,8	11,6	10,4	8,4													
				P			0,8	0,85	0,9	0,9	0,95	1,0													
			170	H			10,0	9,6	9,2	8,8	7,2														
				P			0,65	0,7	0,7	0,75	0,8														
			150	H		8,4	8,0	7,4	6,8																
				P		0,5	0,5	0,5	0,5																
		2900	210	H									58,0	57,0	56,0	55,0	51,0	47,0	41,0						
				P									8,8	9,0	9,4	9,8	10,6	11,4	12,0						
			190	H								48,0	47,0	46,0	45,0	44,0	40,0	36,0	30,0						
				P								6,6	6,8	7,2	7,4	7,8	8,4	9,0	9,8						
			170	H								37,0	36,0	35,0	34,0	32,0	28,0	23,0							
				P								4,8	5,0	5,3	5,6	5,8	6,2	6,8							
			150	H							28,0	27,0	26,0	25,0	23,0	21,0	15,0								
				P							3,6	3,8	4,0	4,2	4,4	4,4	4,5								

Q -wydajność; H-wysokość podnoszenia; P-moc na wale. Podane Q; H; P dotyczą pompowania wody o temp. 20°C.
Odbiór pompy wg PN-EN ISO 9906 (Q±9%; H±7%; P+9%)

Q-delivery; H-head; P-shaft power. Q, H, P given in the table are for pumping water at the temperature of. 20°C.
Pump acceptance according to PN-EN ISO 9906 (Q±9%; H±7%; P+9%).

Polska, 87-100 Toruń, ul. M.Skłodowskiej-Curie 65
tel.: +48 56 619 52 01, fax: +48 56 619 54 31,
e-mail: marketing@tofama.eu
www.tofama.eu

TOFAMA SA

Pompa 50 KSL 40

Parametry pracy pomp:

L	L1	L2	Masa zespołu pomp *Pump set weight*	
			KO (kg)	ZL (kg)
710	860	957	103	108
1180	1330	1427	110	131
1725	1875	1972	131	158
2195	2345	2442	139	181

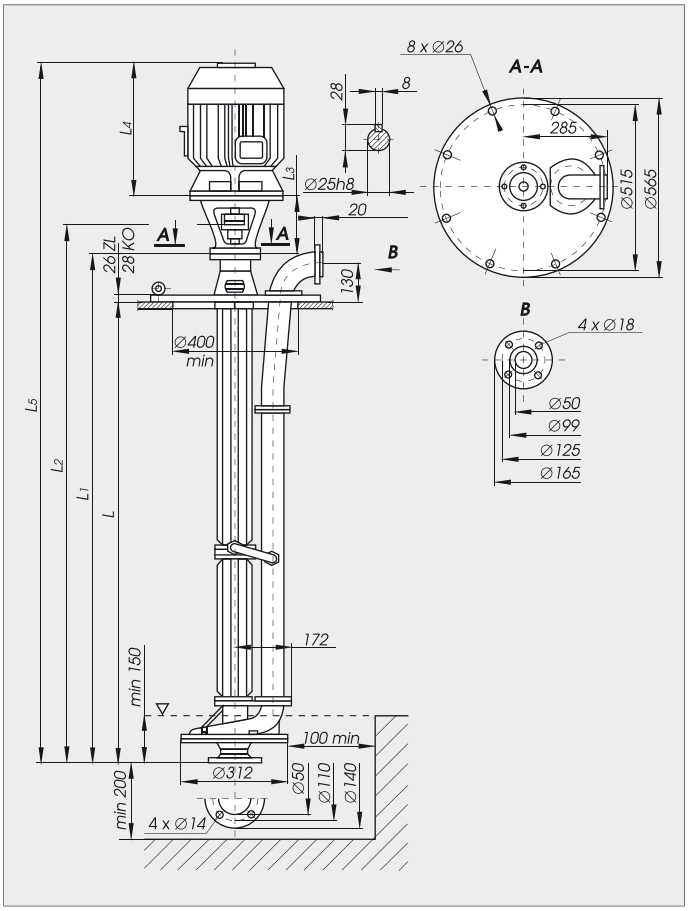

Pompa 50 KSL 40-S

Parametry pracy pomp:

L	L1	L2	Masa *Pump set weight* (kg)
710	862	959	93
1180	1332	1429	103
1725	1877	1974	122
2195	2347	2444	132

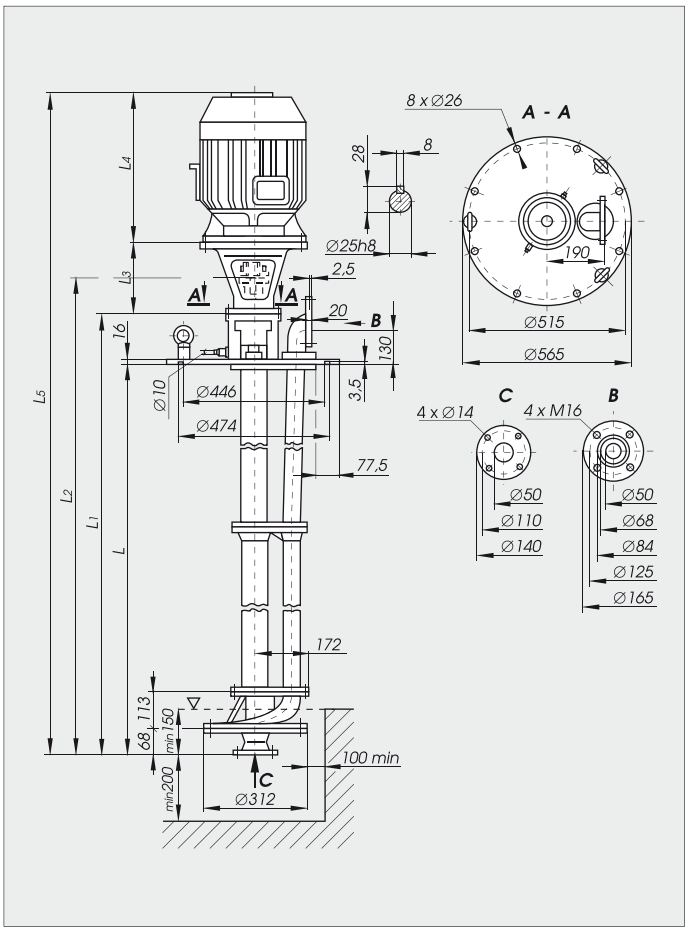

TOFAMA SA

Polska, 87-100 Toruń, ul. M.Skłodowskiej-Curie 65
tel.: +48 56 619 52 01, fax: +48 56 619 54 31,
e-mail: marketing@tofama.eu
www.tofama.eu

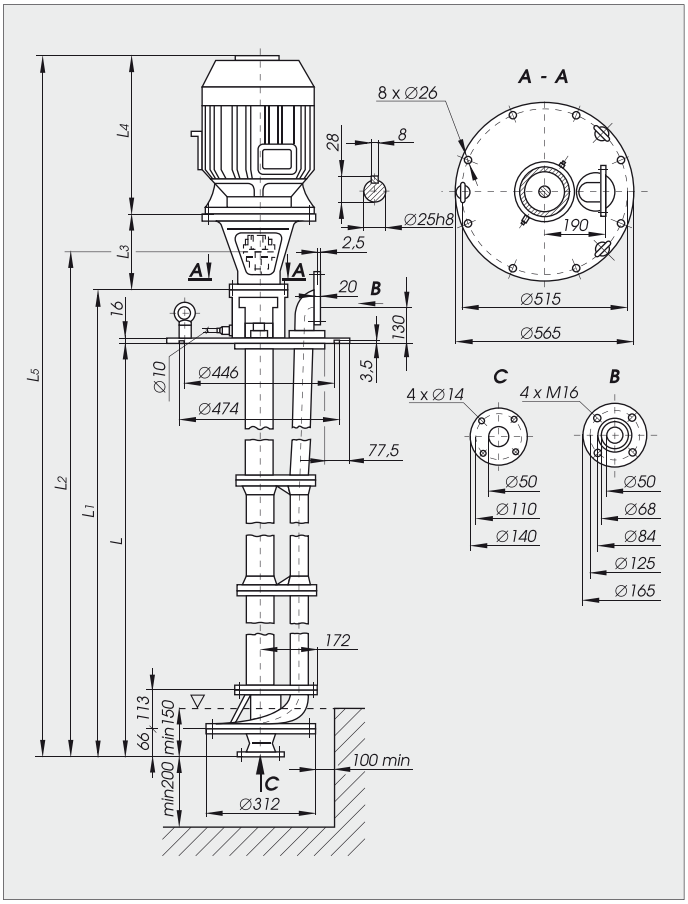

Pompa 50 KSL 40-SL

Parametry pracy pomp:

L	L1	L2	Masa *Pump set weight* (kg)
2740	2892	2989	162
3210	3362	3459	174
3755	3907	4004	194
4255	4377	4474	205

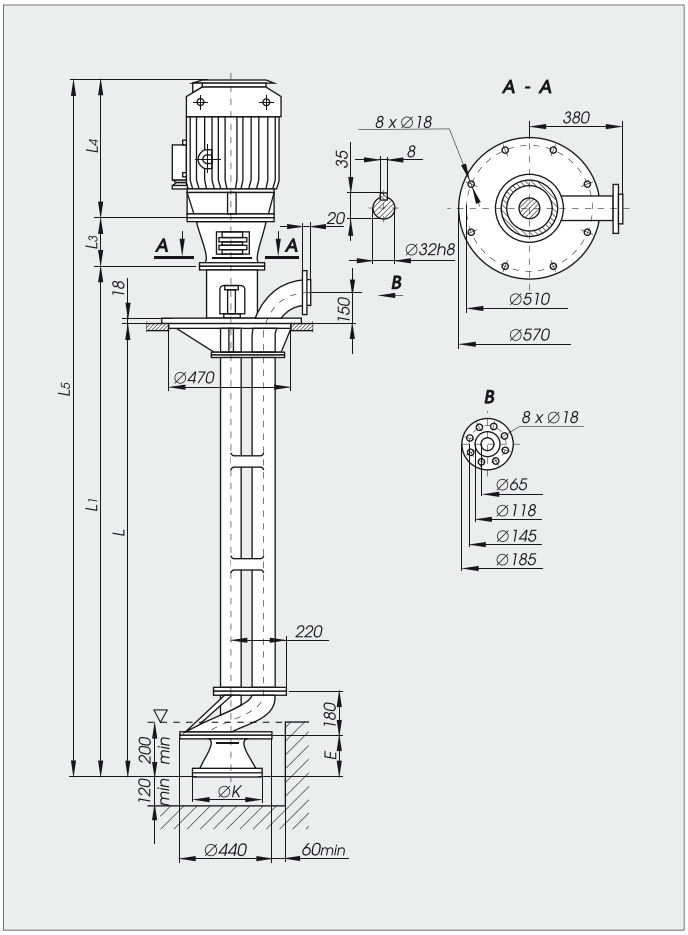

Pompa 65 KOP 65

Parametry pracy pomp:

Wykonanie *Version*	L	L1	E	ØK	Masa *Pump set weight* (kg)
ZL	974	1199	154	290	245
	1334	1559			275
	2184	2409			350
KO	970	1195	150	216	218
	1330	1555			228
	2180	2405			253

Polska, 87-100 Toruń, ul. M.Skłodowskiej-Curie 65
tel.: +48 56 619 52 01, fax: +48 56 619 54 31,
e-mail: marketing@tofama.eu
www.tofama.eu

TOFAMA SA

Pompa 65 KOP 65-L

Parametry pracy pomp:

L	L1	Masa *Weight* (kg)
1080	1305	195
1700	1925	248
2300	2525	269
2920	3145	322
3220	3445	334
3520	3745	344

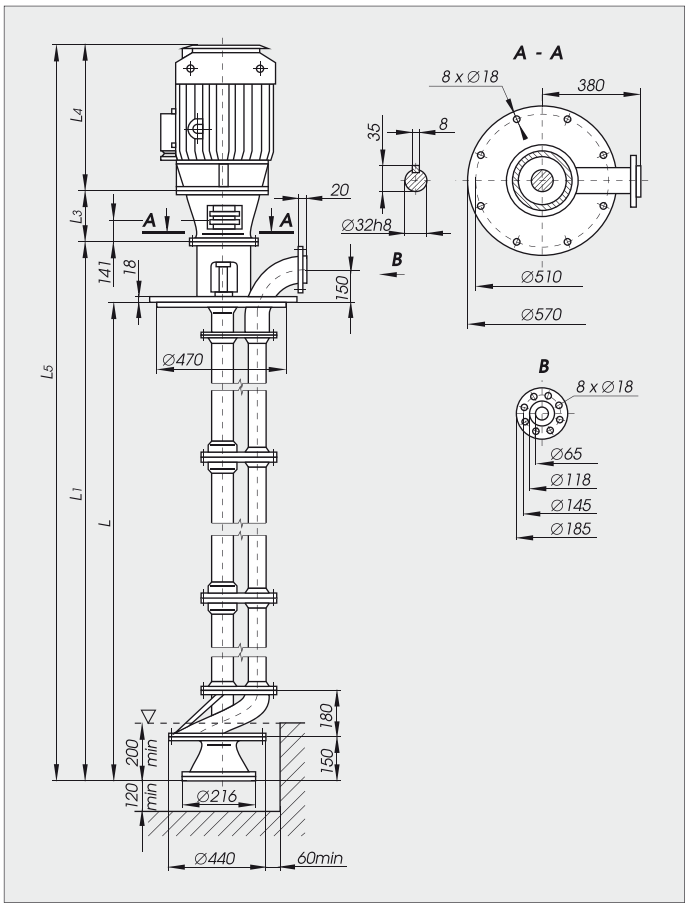

Pompa 200 KGM 100

Parametry pracy pomp:

Wyko-nanie *Version*	L	L1	E	øK	Masa *Weight* (kg)
ZL	1650	2020	290	570	1164
	2150	2520			1248
KO	1630	2000	270	474	1071
	2130	2500			1124

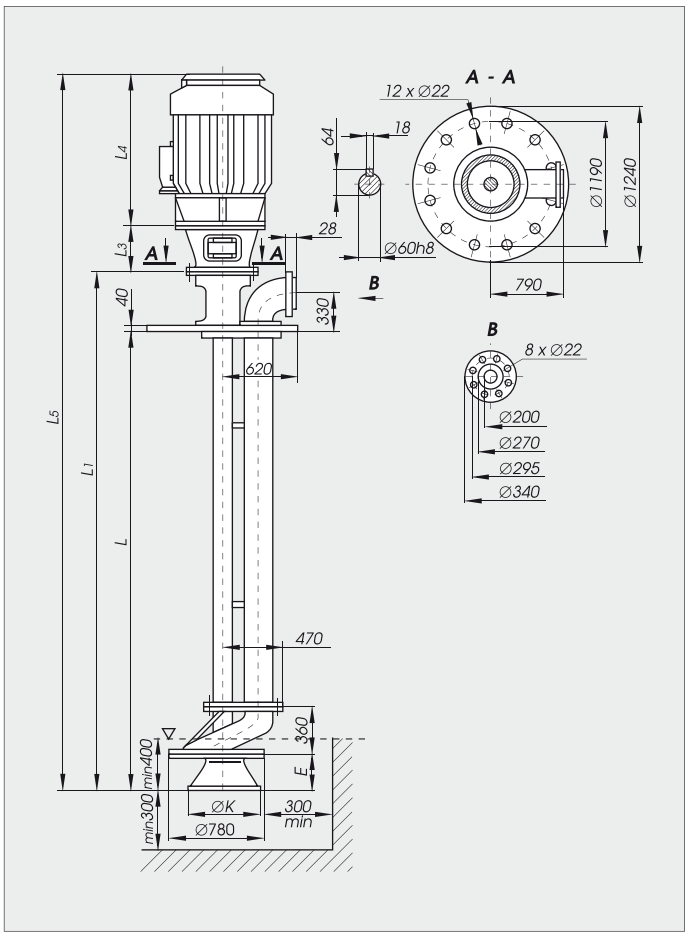

TOFAMA SA

Polska, 87-100 Toruń, ul. M.Skłodowskiej-Curie 65
tel.: +48 56 619 52 01, fax: +48 56 619 54 31,
e-mail: marketing@tofama.eu
www.tofama.eu

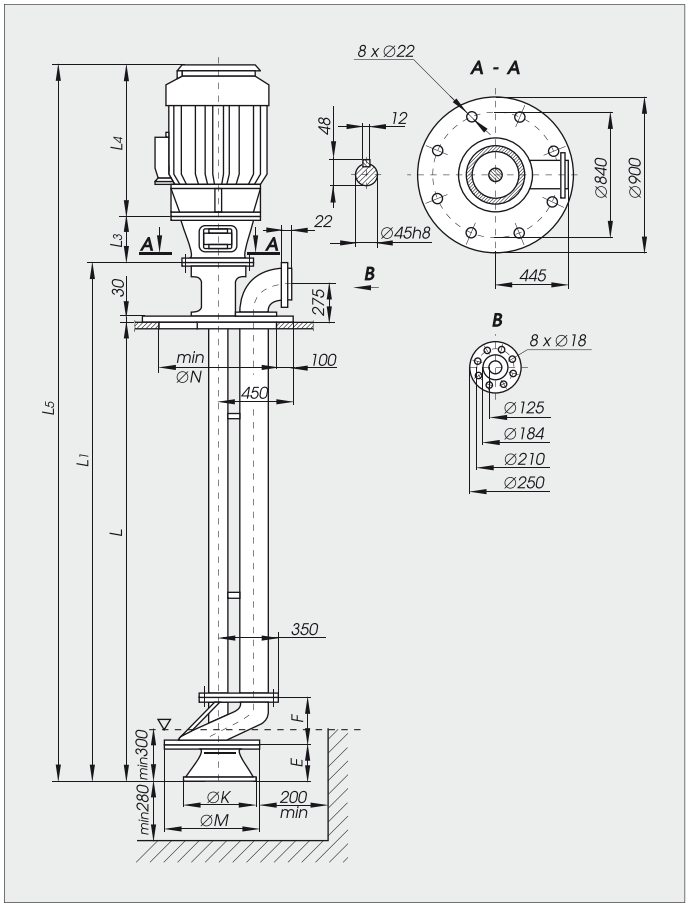

Pompy 125 KGM 100
125 KGM 70

Parametry pracy pomp:

Typ pompy *Pump type*	Wykonanie *Version*	L	L1	E	F	ØK	ØM	ØN	Masa *Weight* (kg)
125KGM100	ZL	1535	1845	256	250	435	595	720	549
		2035	2345						607
	KO	1520	1830	245		400			535
		2020	2330						569
125KGM70	ZL	1605	1915	260	320	500	740	770	609
		2105	2415						667
	KO	1590	1900	241	325	435			607
		2090	2400						641

Polska, 87-100 Toruń, ul. M.Skłodowskiej-Curie 65
tel.: +48 56 619 52 01, fax: +48 56 619 54 31,
e-mail: marketing@tofama.eu
www.tofama.eu

TOFAMA SA

Pompy 125 KGM 100-L
125 KGM 70-L

Parametry pracy pomp:

Typ pompy *Pump type*	Wykonanie *Version*	L	L1	øK	øM	Masa *Weight* (kg)
125KGM100-L	ZL	2630	2915	435	595	632
		2930	3215			653
		3230	3515			675
		3530	3815			695
		3855	4140			742
		4155	4440			764
		4455	4740			785
	KO	2615	2900	400	595	652
		2915	3200			674
		3215	3500			696
		3515	3800			715
		3840	4125			764
		4140	4425			786
		4440	4725			808
125KGM70-L	ZL	2700	2985	500	740	693
		3000	3285			714
		3300	3585			736
		3600	3885			756
		3925	4210			803
		4225	4510			825
		4525	4810			846
	KO	2690	2975	435	740	728
		2990	3275			750
		3290	3575			772
		3590	3875			792
		3915	4200			840
		4215	4500			862
		4515	4800			884

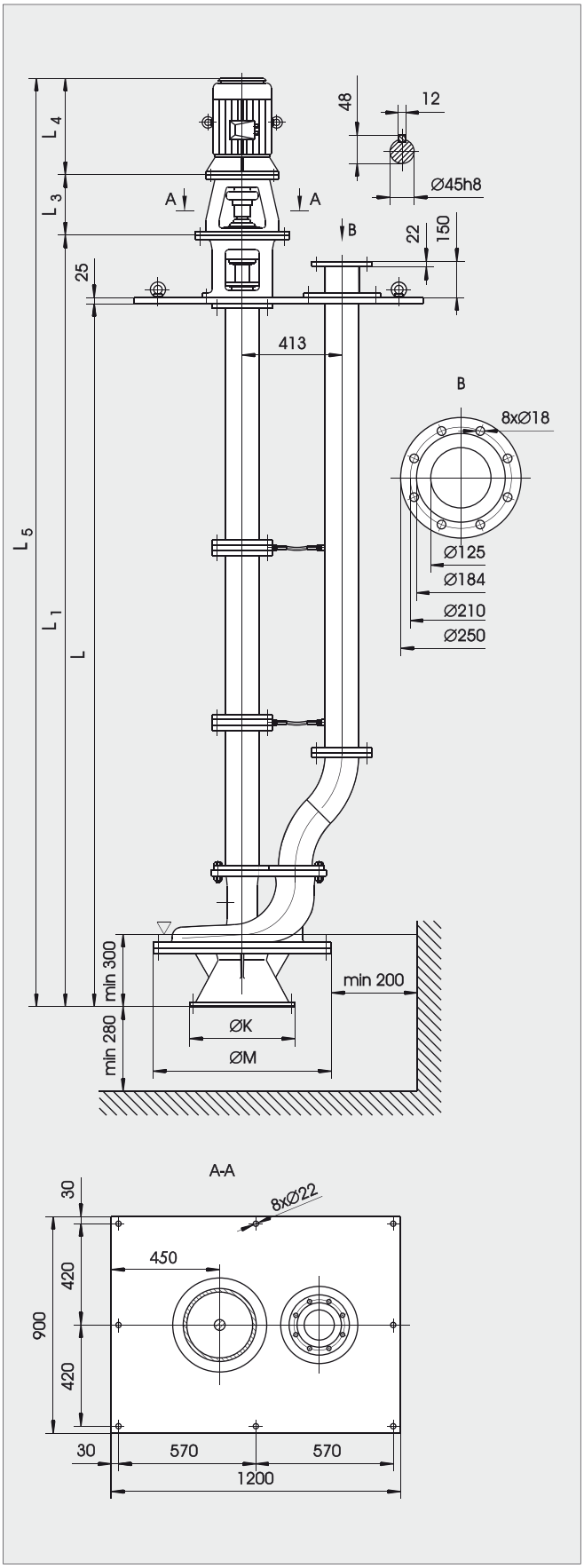

TOFAMA SA

Polska, 87-100 Toruń, ul. M.Skłodowskiej-Curie 65
tel.: +48 56 619 52 01, fax: +48 56 619 54 31,
e-mail: marketing@tofama.eu
www.tofama.eu

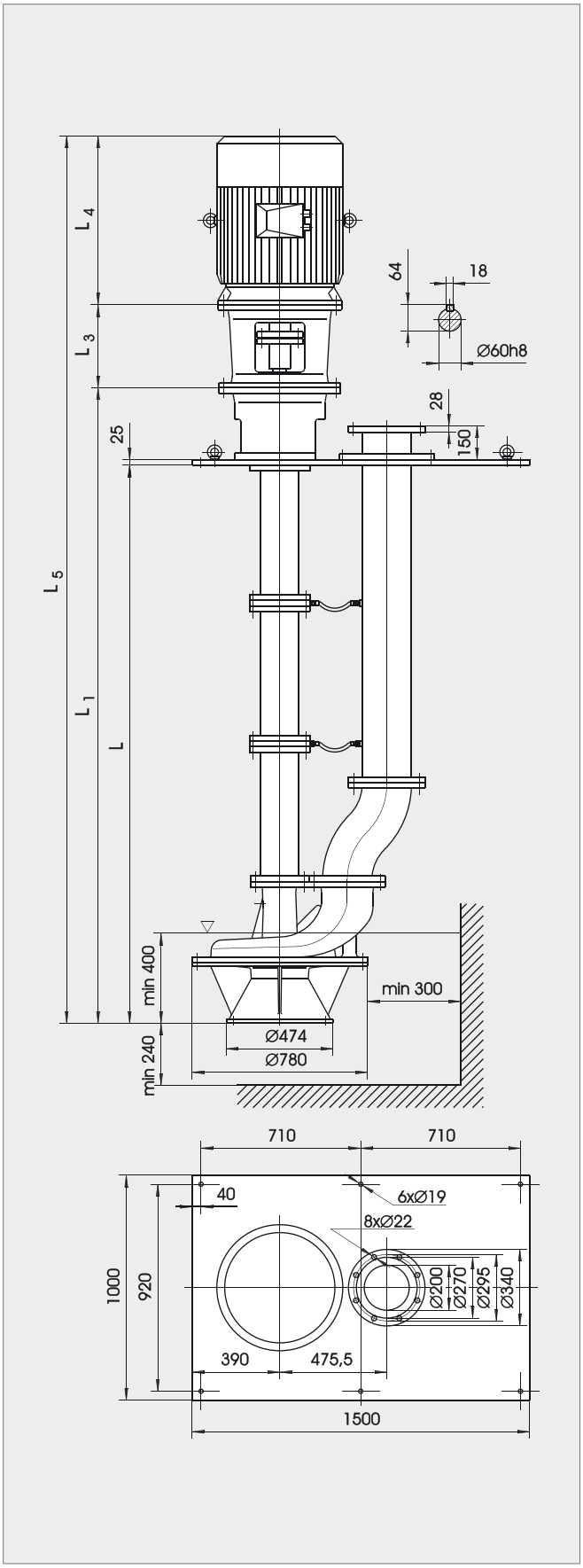

Pompa 200 KGM 100-L

Parametry pracy pomp:

Wykonanie *Version*	L	L1	Masa *Weight* (kg)
ZL	2455	2800	1150
	2755	3100	1187
	3055	3400	1225
	3355	3700	1263
	3680	4025	1337
	3980	3325	1375
	4280	4625	1412
KO	2455	2800	1160
	2755	3100	1198
	3055	3400	1236
	3355	3700	1275
	3680	4025	1349
	3980	3325	1387
	4280	4625	1425